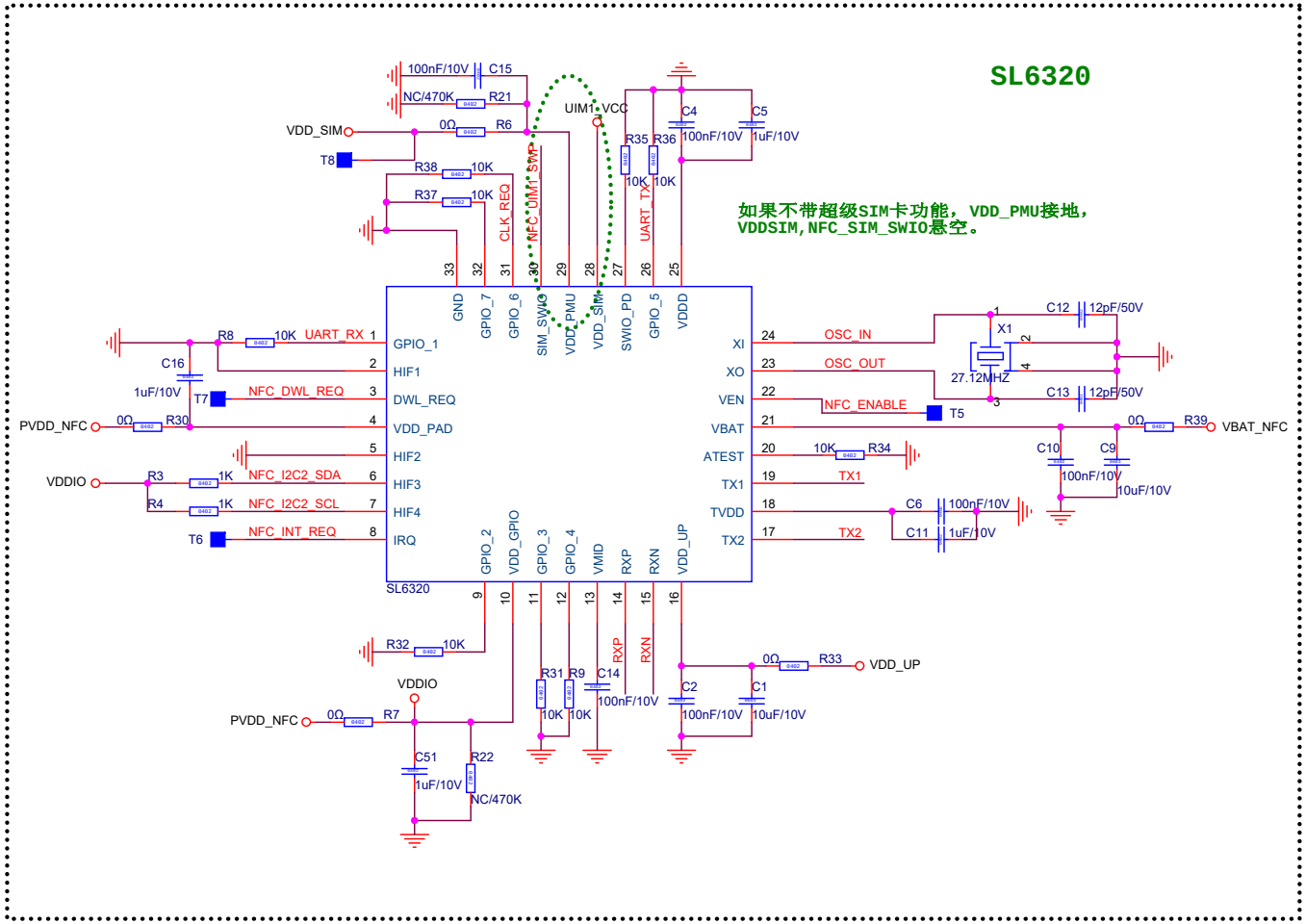

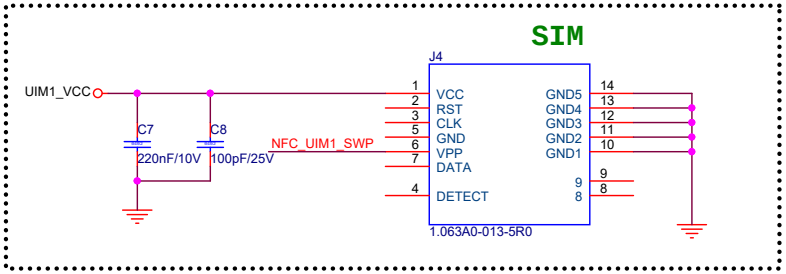

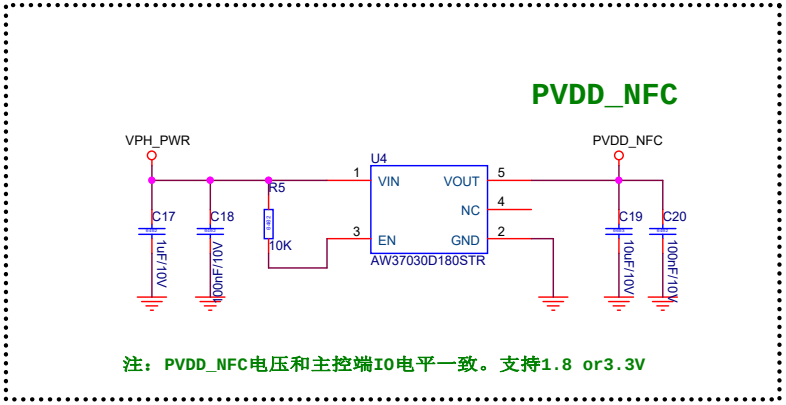

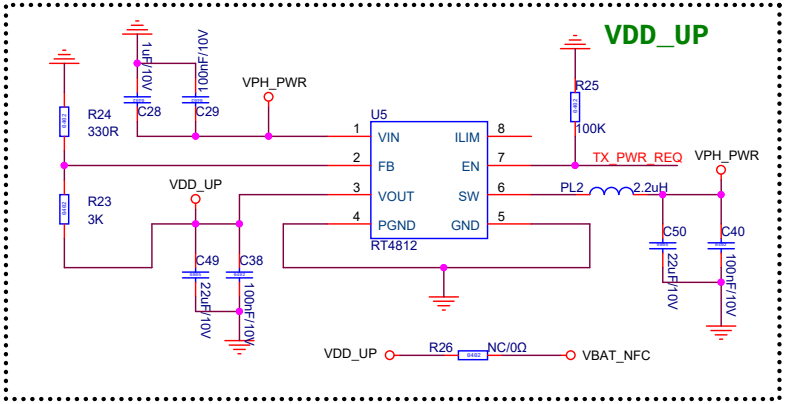

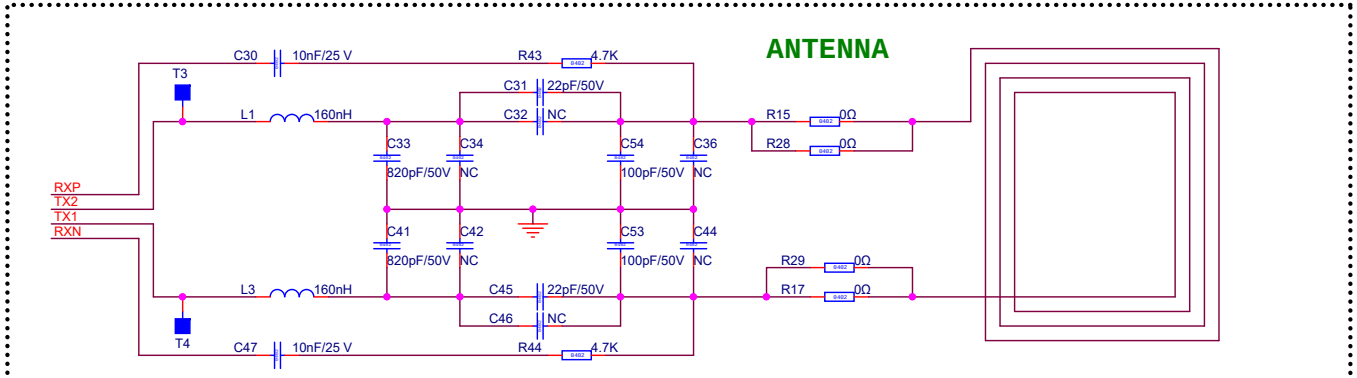

1) EMC滤波电感建议使用160nH，精度5%，Q值在10以上的绕线电感，饱和电流在400mA以上，注意滤波频率在14.3MHz~14.7MHz。
2) C0滤波电容,C1串联电容以及C2天线匹配电容预留两个电容位，并联的方式连接,方便调试。
3) C0滤波电容,C1串联电容以及C2天线匹配电容使用耐压50V，NPO~COG，精度5%规格的电容。
4) 保留天线前的Q值调节电阻，要求天线Q值不大于30。

深圳捷联微芯科技有限公司	
Title: SL6320_DEMO_V1.0	
Size: Custom4	Document Number:
Rev: V01	
Date: Monday, October 09, 2023	Sheet 1 of 1